U31シリーズ

超高純度半導体製造プロセス用
精密圧力調整器

U31シリーズ

低圧中流量タイプ

入口圧力	6MPa以下
調整圧力（注1）	Max.0.99MPa（レンジ仕様0～0.5MPa、0～0.99MPa）
元圧変動	P_1；0.1MPa当り　⊿P_2＝0.0016MPa
耐圧圧力	１次側 9MPa
使用温度	－10～＋40℃
外部リーク	1×10^{-11}Pa･m³/sec・He（真空法）
質量	約1.4kg
取付方法	前面パネル取付用ナットまたは背面ビスによる取り付け

［注記］
(1)圧力計付の場合の調整圧力は、最大目盛値の60％以内です。
(2)1MPa＝10.2kgf/cm²＝144.84PSI＝7504.36mmHg＝295.4inHg

構造図

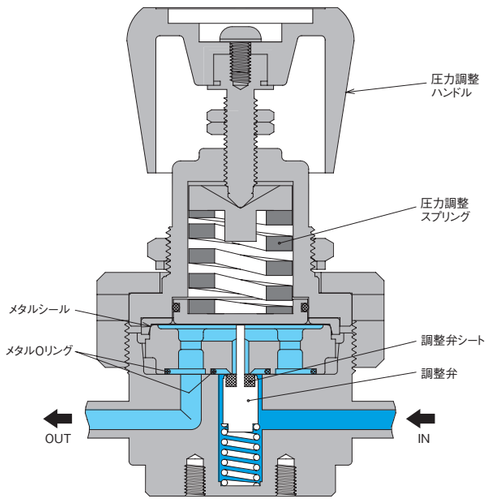

［備考］
■圧力調整ハンドルは、必要以上に押し込まないように、ご注意ください。
■本製品には、フィルターが内蔵されておりません。

流量曲線図

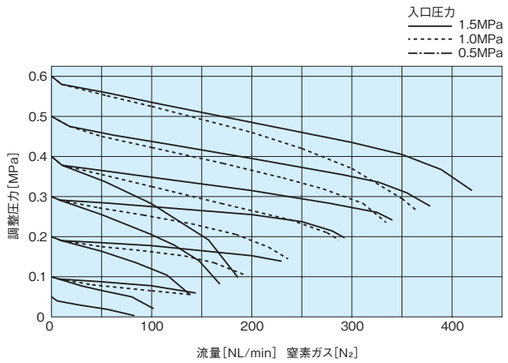

［備考］
■各流量曲線データは、標準仕様での参考値です。
また、ガス温度等により変動します。

外観図

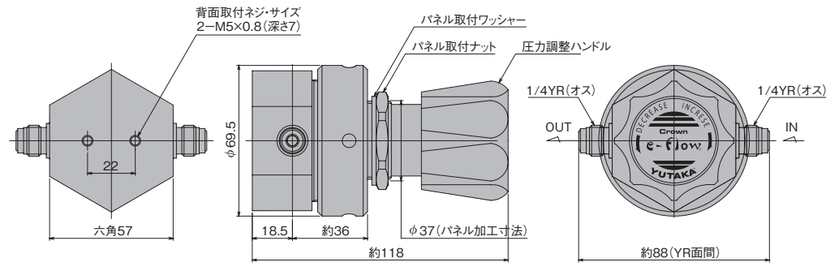

［備考］
■単位：mm
■フェイス・シール継手面間寸法は、オス、メス同一です。
■各寸法は、改良のため予告なく変更することがありますので、ご了承ください。

材　質

タイプ	U31SS	U31SV	U31VH	U31VH
接ガス部				
本体	SUS316L	SUS316L 真空二重溶解材	SUS316L	SUS316L 真空二重溶解材
ダイヤフラム	ハステロイ®C-22			
弁シート	PCTFE（ダイフロン®）			
調整弁棒	SUS316L		ハステロイ®C-22	
圧力計部継手シール用ガスケット	Ni			
非接ガス部				
調整器カバー	SUS304			
圧力調整ハンドル	ABS樹脂			
Oリング	NBR			

［備考］
■ハステロイ®C-22製圧力計は、オプションでの選択となります。

クリーン・レベル

	研磨仕様（グレード“S”）
接ガス部表面処理	0.08μm Ra以下

標準面間寸法

本体削り出し1/4”フェイス・シール継手面間寸法
（オス）…… 約88mm
1/4”フェイス・シール継手面間寸法
（オス、メス同一）…… 約122mm

［備考］
■圧力計接続継手のサイズおよび形状は、1/4”フェイス・シール継手オスが標準です。
■入口・出口継手の、種類・サイズおよび形状（オス、メス）の組み合わせは、品番コード表に示すものの中から選択可能です。
■UJR®、VCR®、CVC®以外の継手の面間寸法は標準面間寸法と異なる場合があります。

品番コード

シリーズ：U　Uシリーズ

材質：SS　SUS／SV　SUS真空二重溶解材／SH　SUS+ハステロイ®（C－22）／VH　真空二重溶解材+ハステロイ®

グレード：S　S　級

ポート数：2　2ポート／3　3ポート／4　4ポート

ポート仕様：Y　一体削り出し継手ポート／W　溶接ポート／G　ポート特殊（継手･位置）

シリーズ　器　種　材　質　グレード　ポート数　ポート仕様　高圧側圧力計（最大入口圧力）　低圧側圧力計（調整圧力範囲）　入口継手 形状 サイズ オス･メス　出口継手 形状 サイズ オス･メス　オプション

U　3　1

最大入口圧力：04　6MPa／01　0.99MPa／圧力計無し 又は ポートのみの場合

器　種：31　3000シリーズ（平面シールタイプ）

高･低圧圧力計：2A　0～10MPa／6B　0～6MPa／A5　0～2.5MPa／2J　0～1.6MPa／A2　0～1MPa／B6　0～0.6MPa／B3　0～0.3MPa／2K　－0.1～0～1.6MPa／2R　－0.1～0～1MPa／R6　－0.1～0～0.6MPa／R3　－0.1～0～0.3MPa／R1　－0.1～0～0.1MPa／GE　その他

YSセンサー：2S　10MPa／2Y　2MPa／1Y　1MPa／Y3　0.3MPa／Y1　0.1MPa／SE　その他

圧力計　又は　圧力センサー付の場合

調整圧力範囲：10　0～0.99MPa／05　0～0.5MPa／圧力計無し 又は ポートのみの場合

継手形状：2　VCR／3　S-JSK／4　JSK／7　UJR／8　YR／9 0 0　その他

継手サイズ：2　1/8／4　1/4／6　3/8／8　1/2／0　その他

継手オスメス：M　オス／F　メス

オプション：D　ドームローディング／2　出入口逆仕様／G　特殊仕様

Mykron
Mykron Microelectronics Co., Ltd. 上海资方微电子有限公司
No.618, Shang Cheng Road, Pudong, Shanghai 200120, China　http://www.mykrons.com
Shanghai: Tel. (86)21-6888 5300　Fax (86)21-6888 5301　Beijing: Tel. (86)10-6551 0500　Fax (86)10-6551 0501